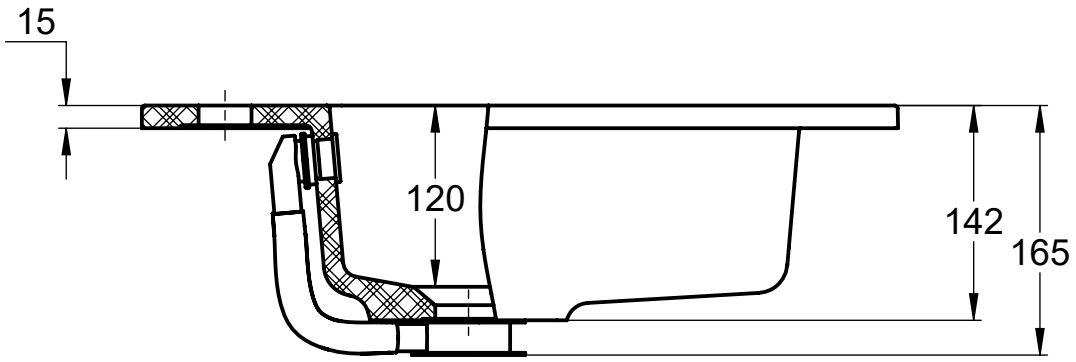
15
120
142
165

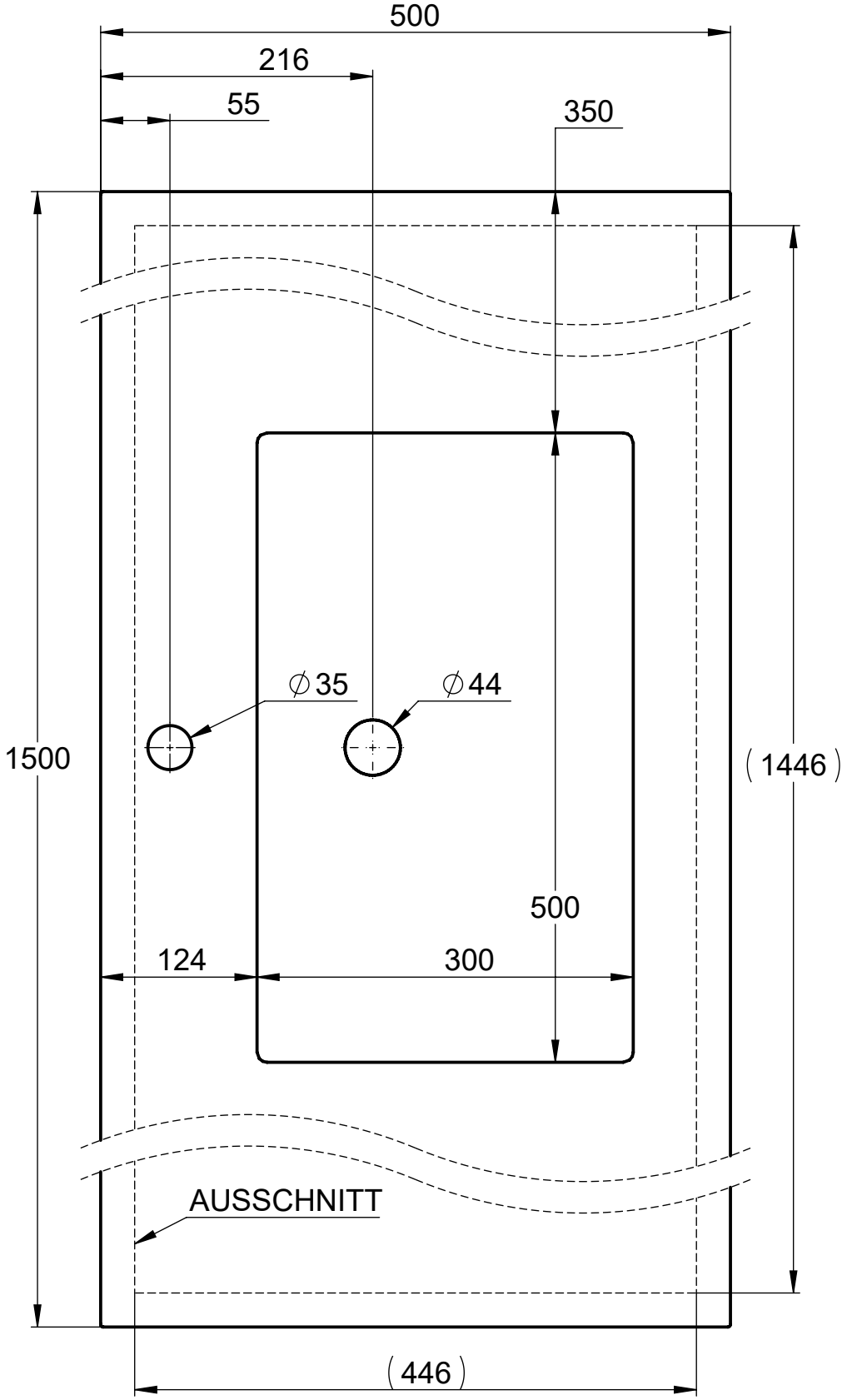
500
216
55
350
∅35
∅44
1500
(1446)
500
124
300
AUSSCHNITT
(446)