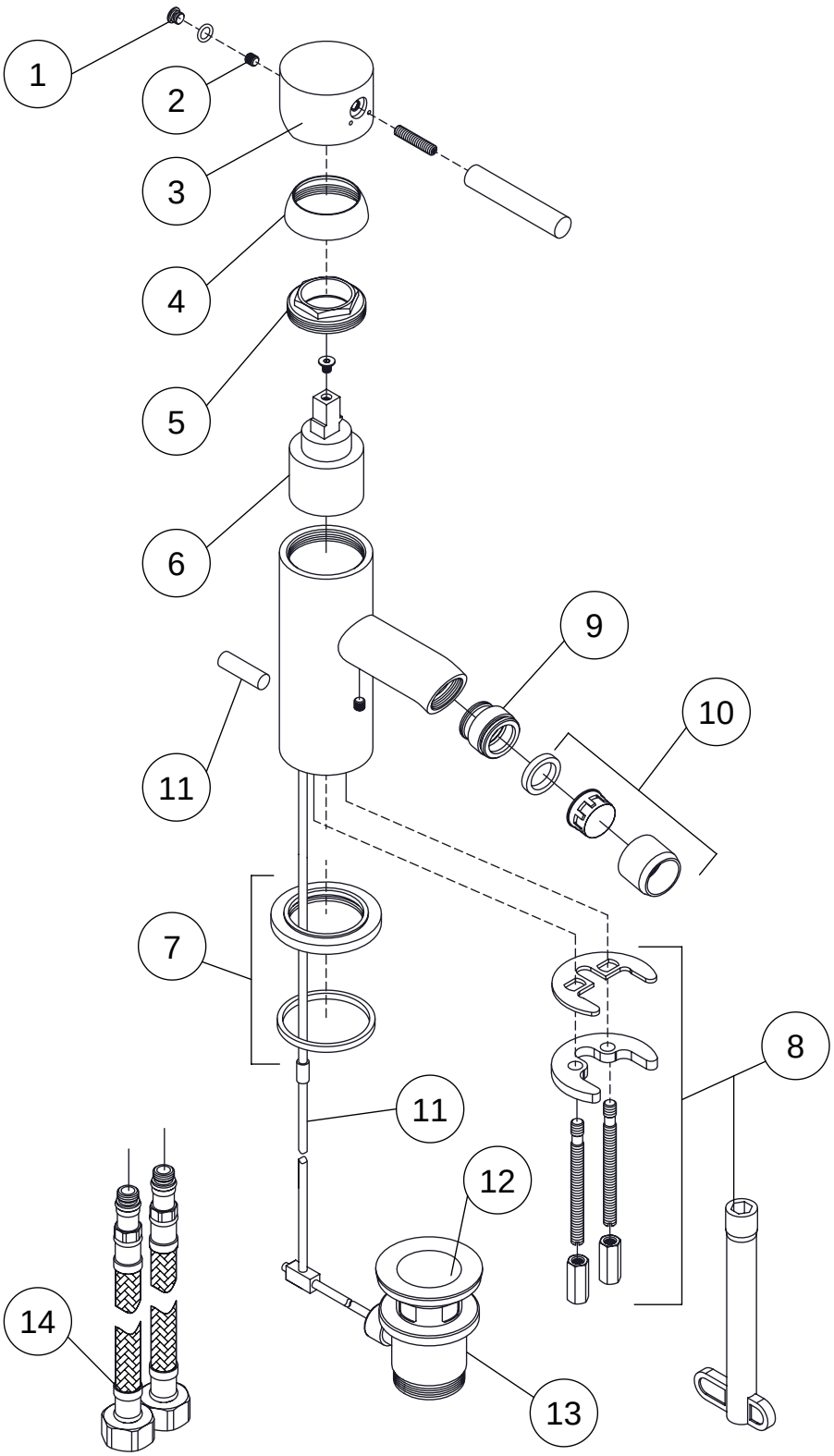

	PartNo	DE	EN
1	099 4107 BG	Abdeckkappe zum Hebel, Brushed Gold	cover cap for lever, brushed gold
2	099 1105	Madenschraube	set screw of handle
3	099 9910 BG	EHM -Armaturhebel mit Logo komplett, Brushed Gold	single lever with logo complete, brushed gold
4	099 8011 BG	Kugelkappe, Brushed Gold	sleeve for hexagon of cartridge, brushed gold
5	099 8010	¦berwurfmutter Kartuschebefestigung (35mm)	hexagonnut to fix cartridge
6	099 9019 1	Keramik-Kartusche "Kerox" 35 mm	ceramic cartridge "Kerox" 35 mm
7		FuÇ-Rosette mit Dichtung, Brushed Gold	base rosette with o-ring, brushed gold
8	099 9800	Befestigungsset 2 Gewindestifte M6 und Montageschl¿ssel	fixing set with 2 screws M6 and montage key
9		Kugelenk zum Luftsprudler, Brushed Gold	ball joint of aerator, brushed gold
10	099 9115 BG	Luftsprudler mit H¿lse, Brushed Gold	aerator with sleeve, brushed gold
11	099 9850 BG	Zugstangenset mit Kugelstange 180 mm	pop-up rod and ball rod 180 mm
12	099 9310 BG	Ablaufstopfen zu Ablaufgarnitur, Brushed Gold	waste plug for pop up waste, brushed gold
13	099 9300 BG	Ablaufgarnitur 1 1/4", Brushed Gold	pop up waste 1 1/4", brushed gold
14	099 9200	Flexschlauch ¦3/8" x M10, Lªnge 360 mm (Paar)	flexible hose ¦3/8"xM10, lenght 360 mm (pair)

100 1300 BG

02.06.2023

STEINBERG