herzbach

PRODUKTDATENBLATT

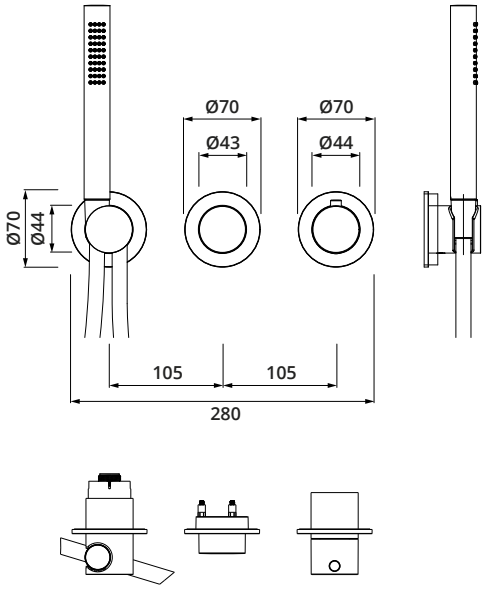

ART.NUMMER **SERIE** **ARTIKEL** **OBERFLÄCHE**	**70.701003.1.09** **MODUL7** **MODUL7 PUSH Thermostat für 1 Verbraucher mit Stabhandbrause** **Edelstahl matt gebürstet**
ABMESSUNGEN	s. Masszeichnung
BESCHREIBUNG	- bestehend aus: Thermostat, PUSH Mengenventil, Brausehalterset - LOGIC-Thermostatkartusche - Heißwassersperre 38°C - Start + Stop des Wasserflusses durch drücken des PUSH Mengenventils - stufenlose Mengenregulierung - Silberflex Brauseschlauch 1500 mm mit Drehkonus - Edelstahl Stabhandbrause mit Clean-Effect - Edelstahl Bediengriffe - Edelstahl Modulblenden Ø 70 mm - eigensicher gegen Rückfließen - Oberfläche Edelstahl matt gebürstet
LIEFERUMFANG	