Technische Daten/ Technical Data

KLUDI NOVA FONTE
Waschtisch-Einhandmischer 100
DN 15
Stil: PURA

Artikel- Nr.: 20026O315

Oberfläche:
O3 Matt Teal Blue

Artikeltext
Hersteller KLUDI GmbH & Co. KG
Typ: KLUDI NOVA FONTE
Waschtisch-Einhandmischer 100
Artikel- Nr.: 20026O315

Waschtisch-Armatur
Einhebelmischer
1-Loch Montage
geschlossener Hebel, Metall
Strahlregler, S-Pointer M18,5 PCA
Keramik-Kartusche
Durchflussmenge bei 3 bar 4,5 l/min.
fester Auslauf
flexible Druckschläuche G3/8 DVGW zugelassen
Schaftbefestigung

Produktabbildung/ Product picture

Maßzeichnung/ Dimensional drawing

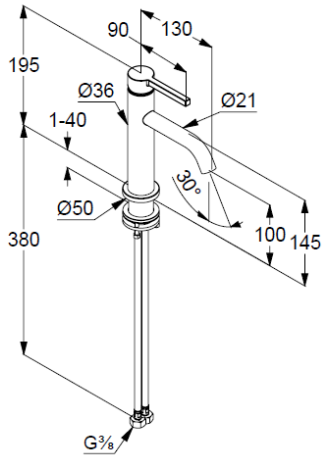
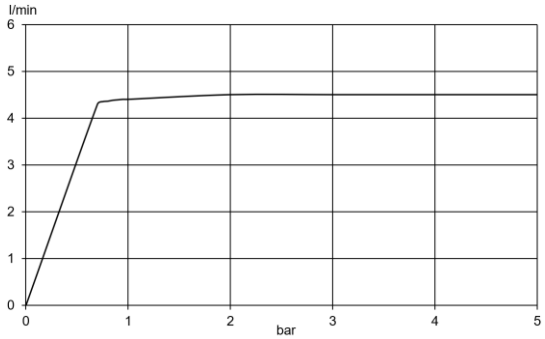
Durchfluss/ Flow rate