Technische Daten/ Technical Data

KLUDI DECUS, ECOPLUS
Waschtisch-Einhandmischer 110
DN 15

Artikel- Nr.: 542895375

Oberfläche:
53 mattweiß

Artikeltext
Hersteller KLUDI GmbH & Co. KG
Typ: KLUDI DECUS, ECOPLUS
Waschtisch-Einhandmischer 110
Artikel- Nr.: 542895375

Waschtisch-Armatur
Einhebelmischer
1-Loch Montage
geschlossener Hebel, Metall
Strahlregler M18,5 PCA
Keramik-Kartusche mit Heißwasserbegrenzung
Mittelstellung Kaltwasser
Durchflussmenge bei 3 bar 4,5 l/min.
flexible Druckschläuche G⅜ DVGW zugelassen
Schnell-Montagesystem
Push open Ablaufgarnitur G1¼

Produktabbildung/ Product picture

Maßzeichnung/ Dimensional drawing

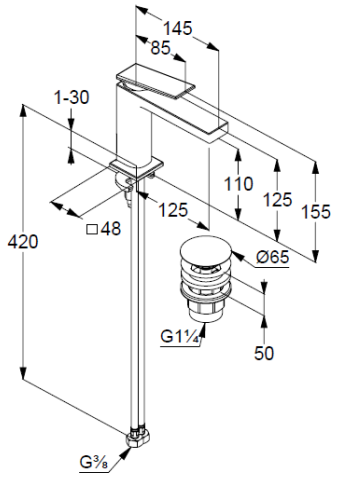
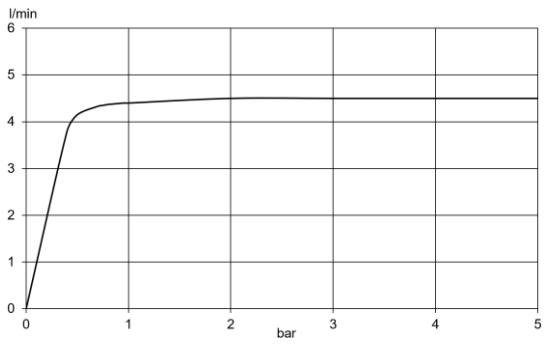
Durchfluss/ Flow rate