FAM ***DG***
Nr ***412***
Fb – –
Zusatz

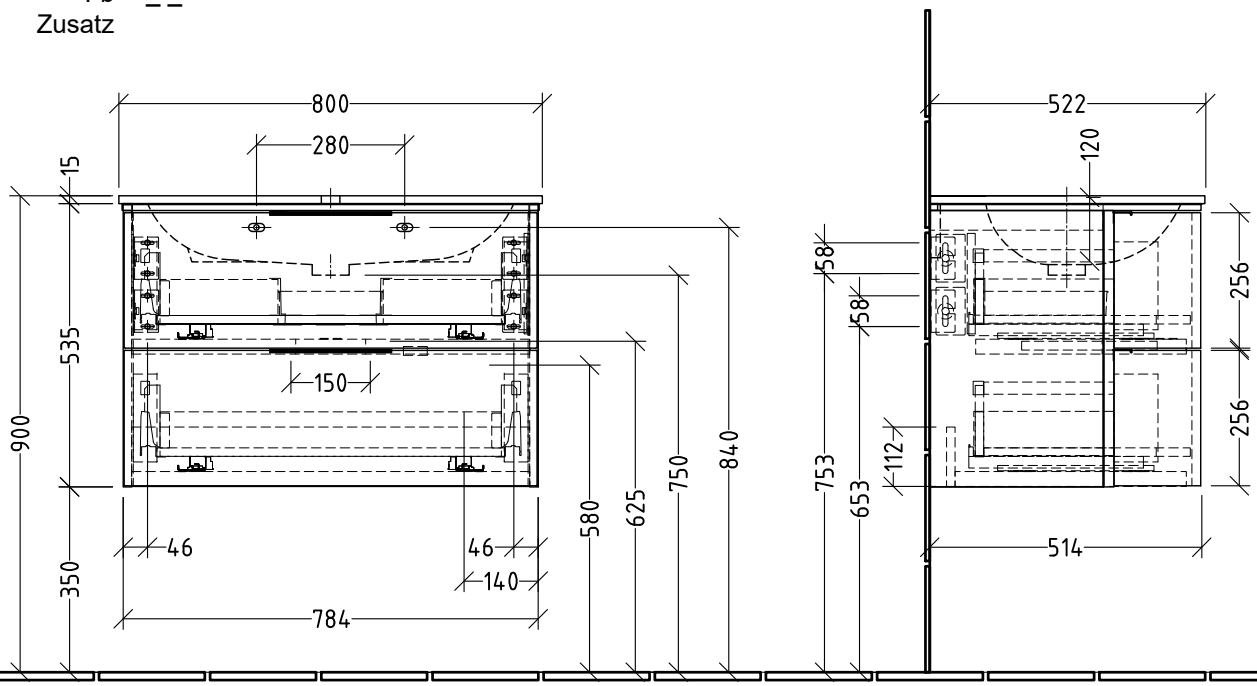

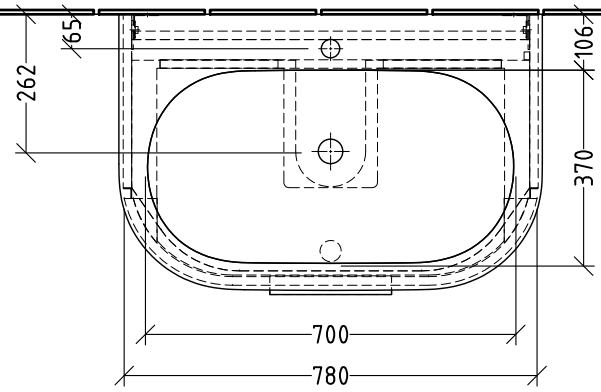

N L

220 - 240 V loser Netzanschluss (laut VDE 0100 Teil 701)

SANIPA Villeroy & Boch Group	Montagezeichnung ***4balance - DG***	Zeichner Kd Datum 09.02.2021	Alle Angaben in mm - Technische Änderungen vorbehalten. Diese Zeichnung ist unser geistiges Eigentum und darf ohne unsere Genehmigung nicht kopiert oder Dritten zugänglich gemacht werden.

MON-DL-03_WTU-SET