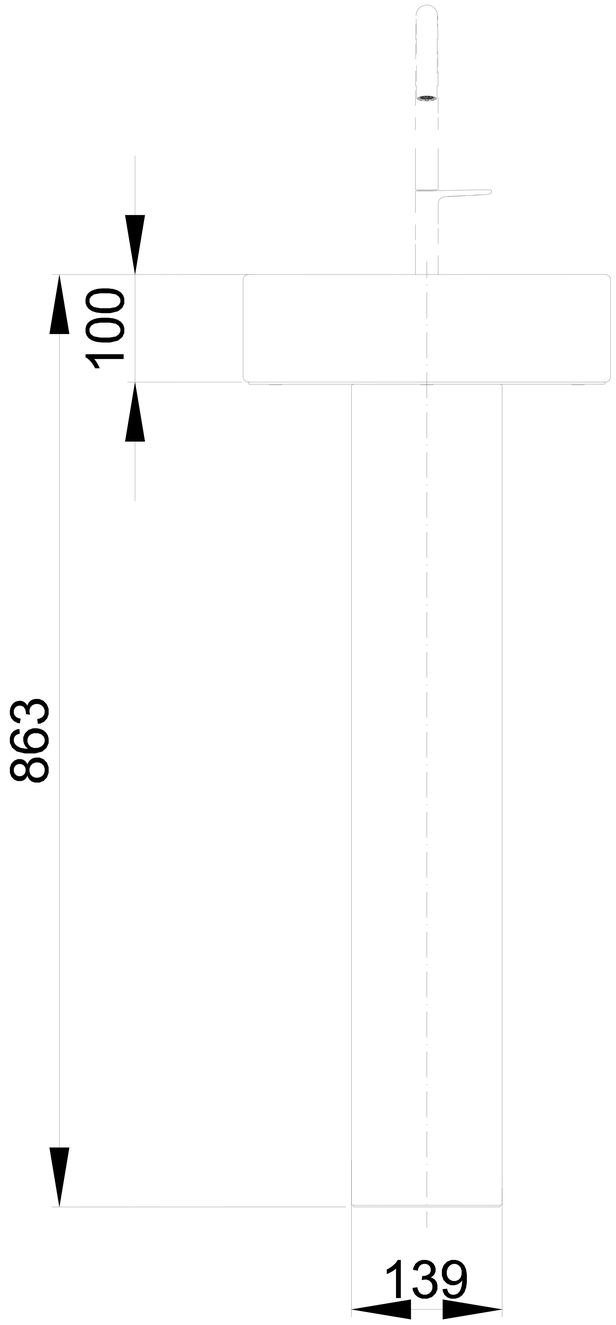
100
863
139

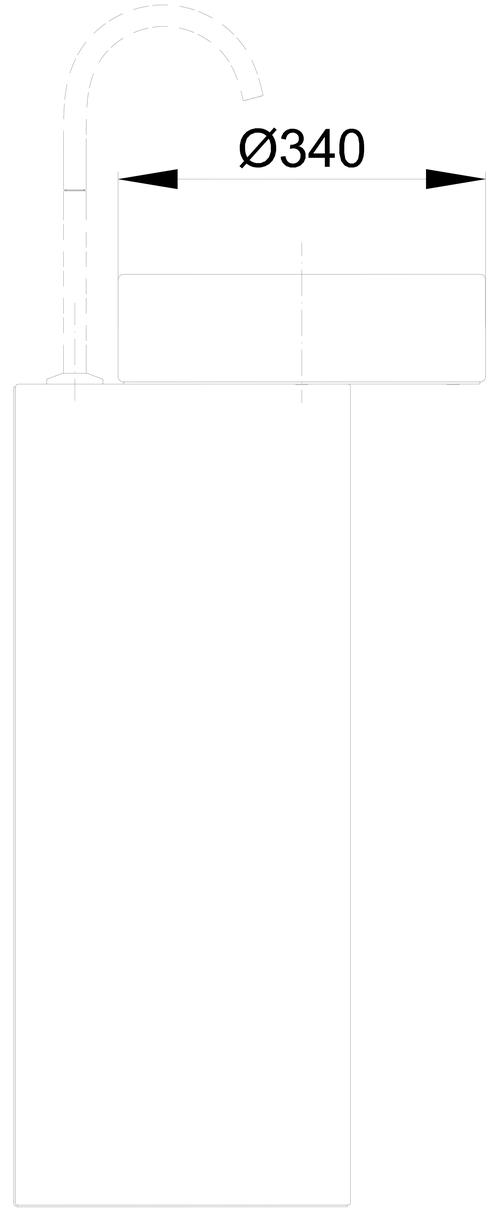
Ø340

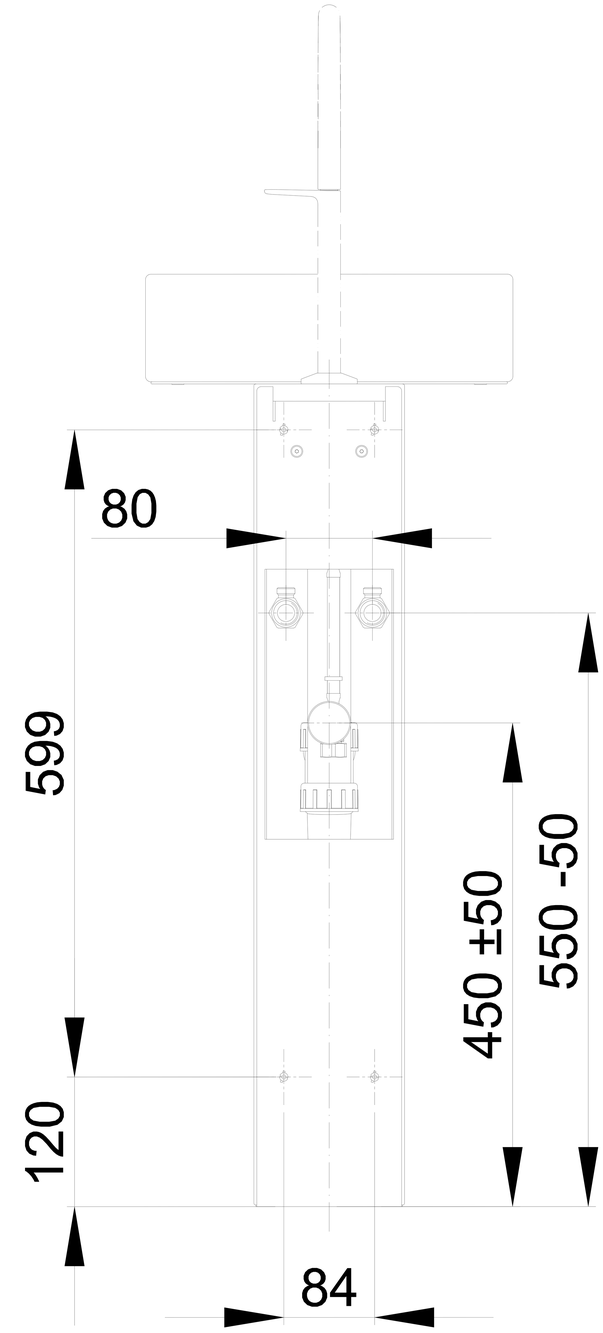
80
599
450 ±50
550 -50
120
84

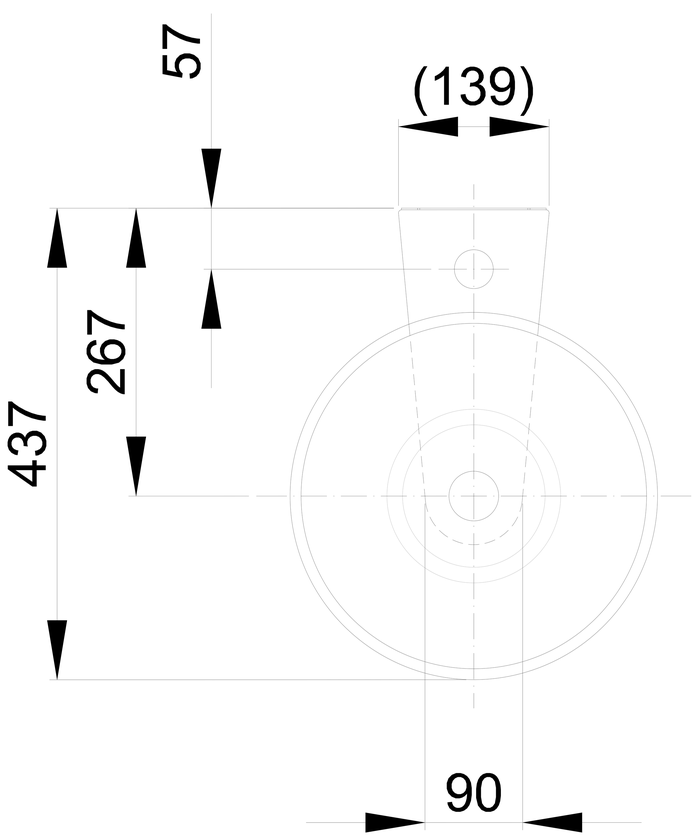
57
(139)
267
437
90