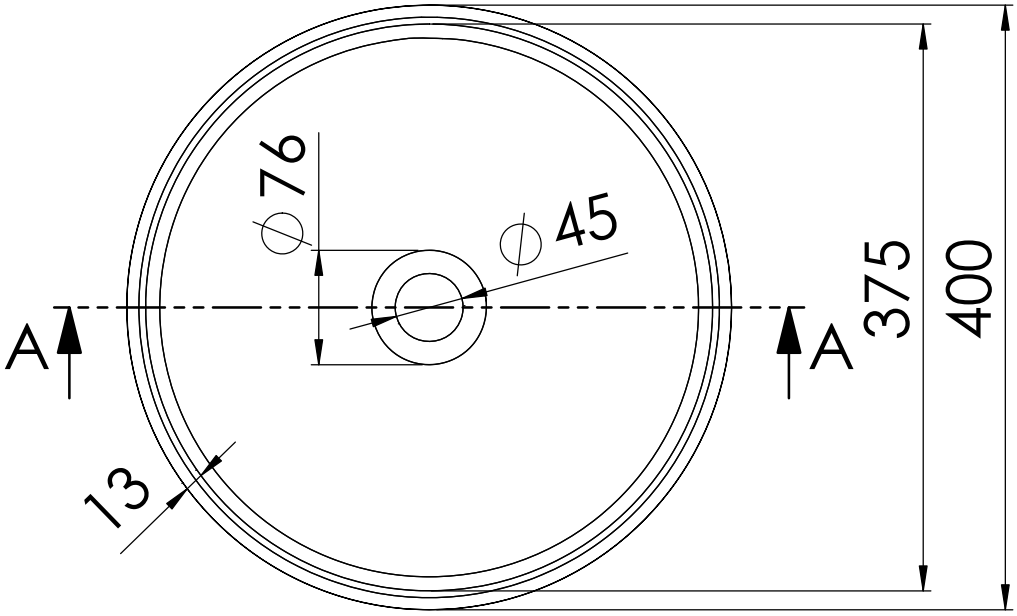

SCHNITT A-A

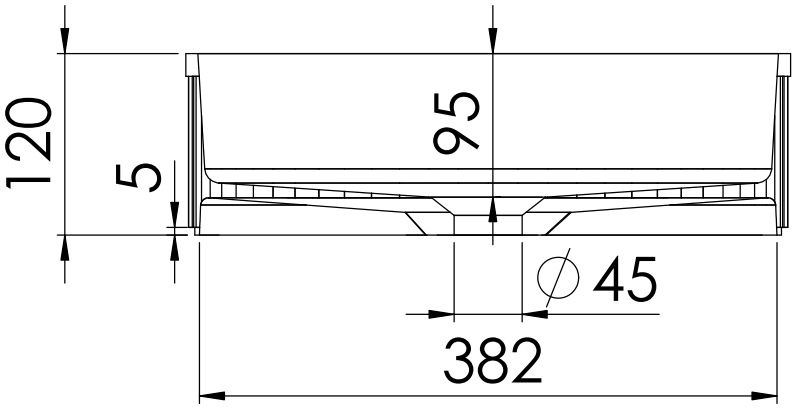

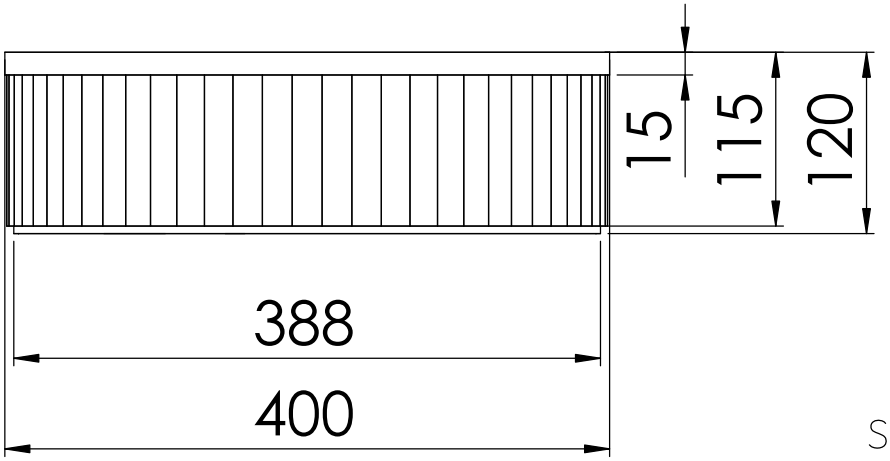

STEINBERG