herzbach

PRODUKTDATENBLATT

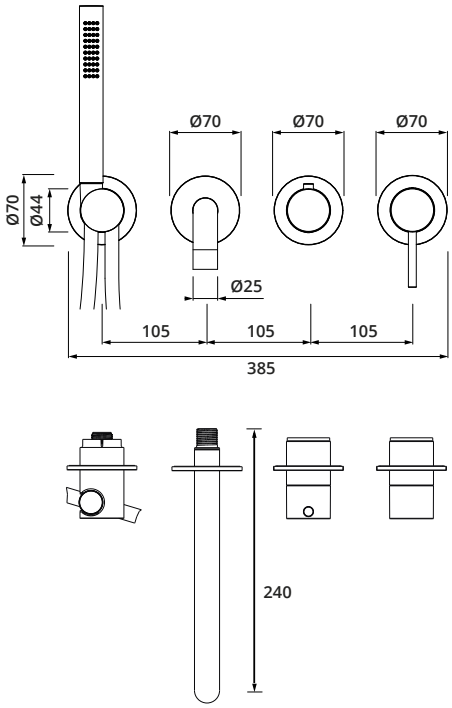

ART.NUMMER	**70.702012.1.39**
SERIE	**MODUL7**
ARTIKEL	**MODUL7 Hebelmischer für 2 Verbr. mit Wandauslauf und Stabhandbrause**
OBERFLÄCHE	**Edelstahl PVD Copper Steel**
ABMESSUNGEN	s. Masszeichnung
BESCHREIBUNG	- bestehend aus: Hebelmischer, Umstellventil, Wandauslauf, Brausehalterset - LOGIC-SoftEmotion-Keramikkartusche - keramischer 2 / 3 Wege-Umsteller - stufenlose Mengenregulierung - Ausladung Wandauslauf 240 mm - Silberflex Brauseschlauch 1500 mm mit Drehkonus - Edelstahl Stabhandbrause mit Clean-Effect - Edelstahl Bediengriffe - Edelstahl Modulblenden Ø 70 mm - eigensicher gegen Rückfließen - Oberfläche Edelstahl PVD Copper Steel